D 140.4, D-PG 140.4
E 145.4 , E 150.2, E 160.1
Instructions d’utilisation

FR
03.2018

Nilfisk®

Les instructions comportent trois parties. Partie 1:3 Consignes de sécurité. Partie 2:3 Guide de l'utilisateur. Partie 3:3 Données techniques et déclaration.

Partie 1:3 Consignes de sécurité

Avant d'utiliser la machine, lisez attentivement les instructions. Conservez les instructions pour consultation ultérieure.

⚠ Il y a lieu de respecter les consignes de sécurité indiquées par ce symbole afin de prévenir toute blessure aux personnes ou dégâts matériels graves.

Avertissements

⚠ Cette machine a été conçue pour une utilisation avec les décapants fournis ou recommandés par Nilfisk. L'utilisation d'autres décapants ou produits chimiques peut avoir un effet négatif sur la sécurité de la machine.

⚠ Les jets haute pression peuvent être dangereux s'ils sont soumis à une mauvaise utilisation. Le jet d'eau ne doit jamais être dirigé vers des personnes, des animaux, des équipements électriques sous tension ni vers la machine elle-même.

⚠ Ne pas utiliser la machine à proximité de personnes qui ne portent pas de vêtements de protection.

⚠ Ne jamais diriger le jet vers vous-même ou d'autres personnes afin de nettoyer des chaussures.

⚠ Risque d'explosion – ne pas vaporiser des liquides inflammables à proximité.

⚠ Les nettoyeurs à haute pression ne doivent pas être utilisés par des enfants ou du personnel non formé.

⚠ Les flexibles, raccords et accouplements haute pression sont importants pour la sécurité de la machine. Utilisez uniquement des tuyaux, raccords et accouplements recommandés par Nilfisk.

⚠ Pour assurer la sécurité de la machine, utilisez uniquement des pièces détachées d'origine recommandées par Nilfisk.

⚠ De l'eau s'étant écoulée par les clapets anti-retour est considérée comme étant non-potable.

⚠ N'utilisez pas la machine si le câble d'alimentation ou d'autres éléments importants de la machine sont endommagés, par exemple les dispositifs de sécurité, les flexibles haute pression, la poignée gâchette, la poignée de pulvérisation ou la lance.

⚠ Des câbles de rallonge inadaptés peuvent présenter une source de danger. Si un câble de rallonge est utilisé, il devra convenir pour une utilisation en plein air, et le raccordement doit être gardé au sec et ne doit pas reposer à terre. Il est recommandé de le faire à l'aide d'un dévidoir de câble qui maintient la prise de courant à au moins 60 mm au-dessus du sol.

⚠ Mettez la machine hors tension et débranchez-la lorsque vous la laissez sans surveillance, quand vous avez fini de l'utiliser ou que vous la basculez vers une autre fonction, quand vous effectuez des réparations ou des opérations de maintenance.

⚠ En cas d'utilisation de nettoyeurs à haute pression, des aérosols peuvent se former. L'inhalation d'aérosols peut être dangereuse pour la santé. Pour se protéger des aérosols, un masque respiratoire de classe FFP 2 ou équivalent peut être nécessaire, en fonction de l'environnement de nettoyage.

Usage prévu et conditions de responsabilité

- Les séries C-, D-, E- et P- ont été développées à des fins de nettoyage domestique uniquement et pour un usage en position verticale. Toute autre utilisation est considérée comme non-conforme.
- Un nettoyeur haute pression fonctionne avec différents niveaux de pression et détergents pour différentes tâches et résultats. Respectez toujours les instructions relatives aux détergents pour l'usage, l'urgence et la mise au rebut.
- Ne faites pas fonctionner la machine à des températures inférieures à 0° C. Ne démarrez jamais une machine gelée, ne l'utilisez jamais à l'intérieur et ne la couvrez jamais lorsqu'elle est en cours d'utilisation. Cela est considéré comme un usage inadapté. L'utilisation d'une pression, d'un détergent et/ou d'application inadaptés peut endommager la machine, les surfaces, le matériel et les appareils.

Tout ce qui précède est considéré comme un usage inadapté. Nilfisk ne pourra pas être tenu pour responsable des dommages liés à une utilisation incorrecte.

Consultez notre site Web à l'adresse : www.getstarted.nilfisk.com, pour obtenir plus d'instructions et d'informations sur l'utilisation, l'urgence et la mise au rebut.

Appareils de sécurité et leur fonctionnement

La machine s'arrête automatiquement quand la gâchette est relâchée. La machine redémarrera lorsque vous appuierez à nouveau sur la gâchette. La poignée gâchette est équipée d'un dispositif de verrouillage. Lorsque celui-ci est enclenché, la poignée gâchette ne peut pas être mise en service.

La machine dispose d'une protection thermique de réinitialisation automatique. Si la machine est en surchauffe, la protection thermique coupera l'alimentation. Dans ce cas, attendez que la machine refroidisse. Une soupape de sécurité hydraulique intégrée protège le système d'une pression excessive.

Mesures de sécurité

Le raccordement à l'alimentation électrique doit être fait par un électricien qualifié et respecter la norme IEC 60364-1. Il est recommandé que l'alimentation électrique de cette machine inclue un dispositif de courant résiduel qui coupera l'alimentation si le courant de fuite vers la terre est supérieur à 30 mA pour 30 millièmes de seconde, ou un dispositif qui vérifiera le circuit de terre.

- Utiliser des fusibles de démarrage/temporisés de type D, selon la norme IEC 947-2 ou les normes correspondantes hors IEC.
- Si le cordon d'alimentation est endommagé, il doit être remplacé par un distributeur Nilfisk autorisé ou une personne qualifiée similaire afin d'éviter tout risque.
- Aucune action n'est nécessaire pour ajuster les machines indiquées comme acceptant une tension et une fréquence double.
- Veillez à ce que les enfants ne jouent pas avec la machine.
- L'opérateur ainsi que toute personne se trouvant à proximité immédiate doivent prendre des mesures afin d'éviter d'être heurtés par des débris détachés sous l'effet du nettoyage.
- Portez toujours des chaussures de sécurité, un masque respiratoire, une protection auditive, des lunettes et des vêtements de protection lorsque vous faites fonctionner la machine.
- La pression élevée générée par la machine est une source de danger particulière. Tenez la lance de pulvérisation fermement des deux mains. La lance de pulvérisation subit une force de retour et un couple soudain pendant l'opération.
- Voir la PARTIE 3:3 pour connaître la valeur effective de la force de retour.
- Pendant le transport : Placez la machine horizontalement sur l'arrière et fixez-la à l'aide de sangle.

Au sein de l'UE

Les nettoyeurs à haute pression ne doivent pas être utilisés ni entretenus par des enfants. La machine peut être utilisée par des personnes aux capacités physiques, sensorielles ou mentales réduites, ou manquant d'expérience et de connaissances, si elles ont été formées et sont surveillées dans l'utilisation de la machine en toute sécurité et si elles comprennent les risques encourus.

Partie 2:3 Guide de l'utilisateur

Fournit une vue d'ensemble générale de la machine et des éléments opérationnels avec des sections illustrées sur la préparation, le fonctionnement, le raccordement à l'eau, le stockage et la maintenance utilisateur.

A Déballage et préparation avant utilisation

Suivez les illustrations dans A.

B Raccordement au réseau d'eau potable

Les nettoyeurs haute pression ne conviennent pas pour un raccordement à une prise d'eau potable. Vérifiez les réglementations nationales avant de raccorder la machine à une prise d'eau potable et utilisez un clapet anti-retour si nécessaire.

- Utilisez ½" tuyau de jardin, 10-25 m.
- Suivez les illustrations dans B.

C Raccordement à d'autres sources d'eau

Vous pouvez raccorder la machine à des réservoirs d'eau de pluie, rivières, lacs et citernes, etc., et la faire fonctionner en mode aspiration. Reportez-vous aux illustrations dans C.

D Appairage de la poignée gâchette et de la machine

Séries C-PG et D-PG uniquement. Après insertion de la batterie, D1.1,, vous avez 2 min. pour appairer la poignée gâchette et la machine. Le voyant clignotera en orange quand il cherchera la machine. Une fois la machine appairée, le voyant s'éteindra. Suivez les illustrations D1.1 à D1.5. Si l'appairage échoue, procédez conformément aux illustrations D2.1 à D2.5. La régulation de puissance est indiquée par une lumière verte, voir les illustrations D3.1 et D3.2.

E Laisser la machine sans surveillance > 5 min.

⚠ Voir les avertissements indiqués. Reportez-vous aux illustrations dans E.

F Après utilisation et stockage

Après utilisation, procédez toujours comme suit : Mettez la machine hors tension. Videz l'eau de la machine et des accessoires pour éviter tout dégât du gel. Retirez le câble d'alimentation de la prise de courant. Débrancher le flexible d'arrivée d'eau. Enroulez le câble électrique et le flexible haute pression afin d'éviter d'endommager le câble, le flexible haute pression et les fixations. Le stockage de la machine doit se faire à l'écart du gel.

- Respectez les illustrations dans F.

G Maintenance, inspection et réparation

Il convient de toujours procéder à la maintenance de la machine lors d'un démarrage après une longue période de stockage.

⚠ Avant utilisation, toujours inspecter la machine et l'équipement pour vérifier qu'il n'y a pas de dégâts. En cas de dommages, agissez conformément aux avertissements répertoriés.

- N'essayez jamais d'effectuer des travaux de maintenance qui ne sont pas décrits dans ce mode d'emploi. Si la machine ne démarre pas, s'arrête ou vibre, si la pression fluctue, si le moteur saccade, si le fusible grille ou si aucune eau ne coule, consultez le schéma Diagnostic des problèmes dece mode d'emploi sur notre site Web www.get-started.nilfisk.com. Toute réparation doit être effectuée par un atelier agréé Nilfisk à l'aide de pièces de rechange originales Nilfisk.
- Maintenance utilisateur conformément aux illustrations dans G.

FRANCE: Nous vous recommandons d'enregistrer votre achat sur notre site nilfisk-conso.fr afin d'obtenir un certificat de garantie.

En effet, pour toute demande d'intervention, nos centres de réparation vous demanderont votre justificatif d'achat, et si votre ticket de caisse n'est plus lisible l'inscription sur notre site y remédie.

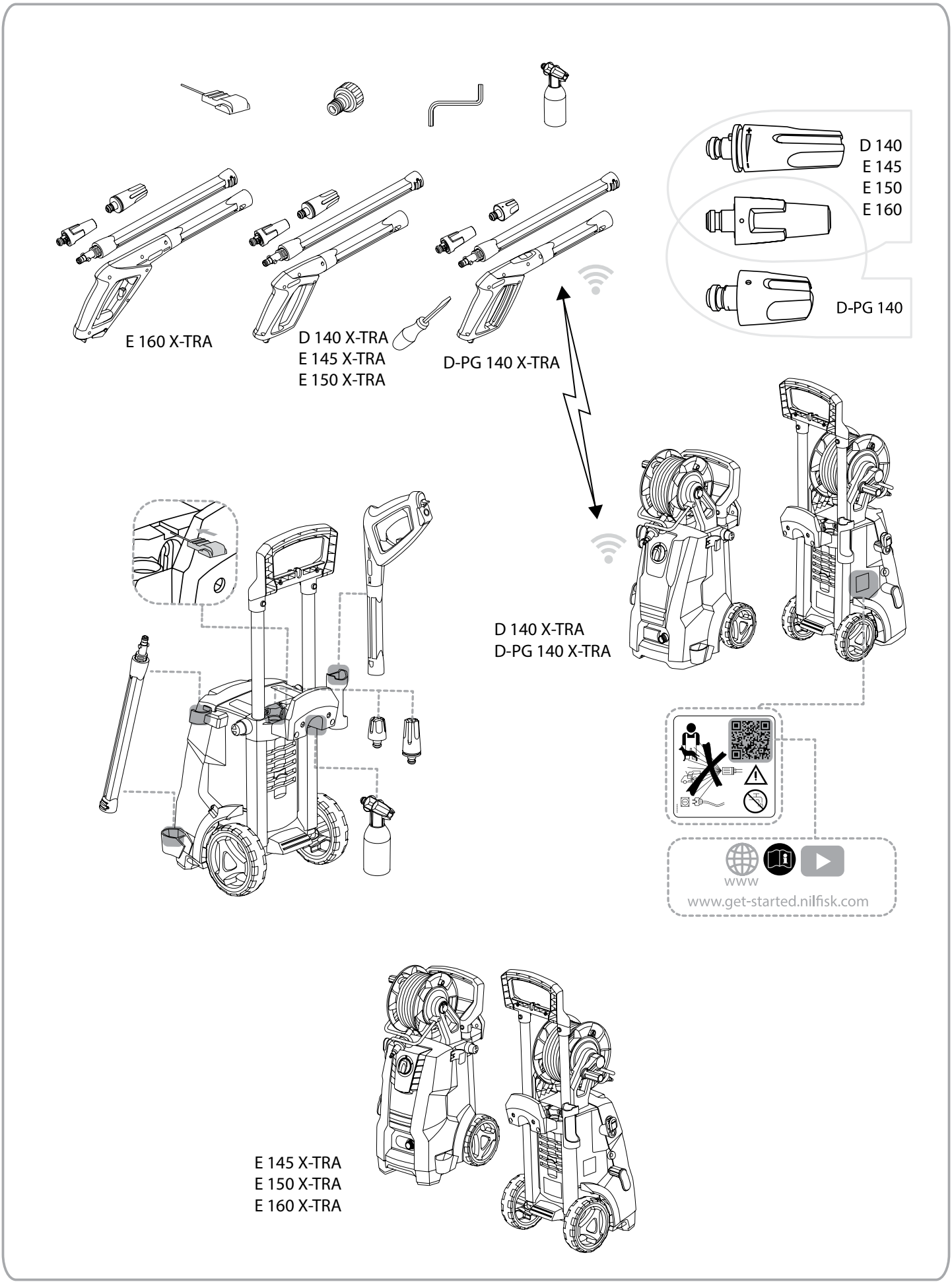
D 140
E 145
E 150
E 160
D-PG 140
E 160 X-TRA
D 140 X-TRA
E 145 X-TRA
E 150 X-TRA
D-PG 140 X-TRA
D 140 X-TRA
D-PG 140 X-TRA
www
www.get-started.nilfisk.com
E 145 X-TRA
E 150 X-TRA
E 160 X-TRA

A

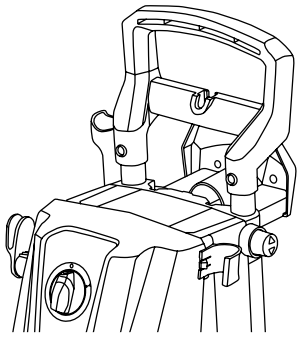

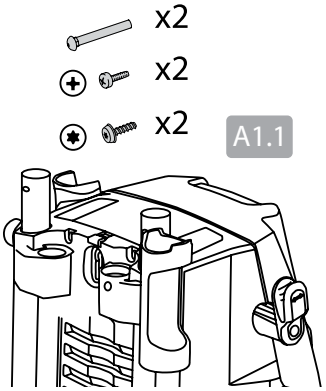
x2
x2
x2
A1.1

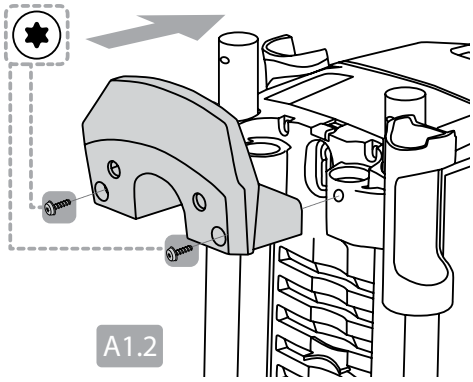
A1.2

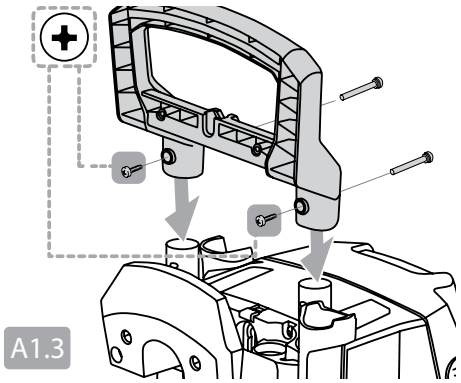
A1.3

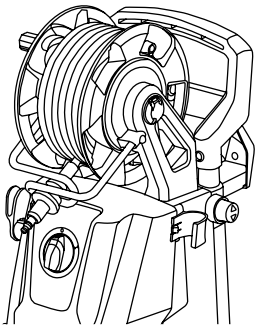

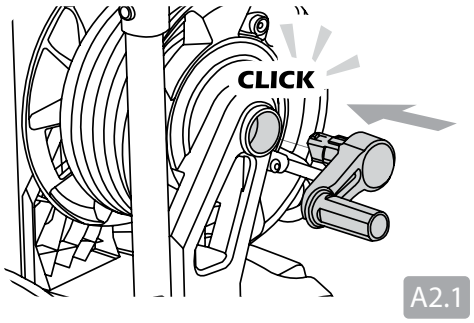
CLICK
A2.1

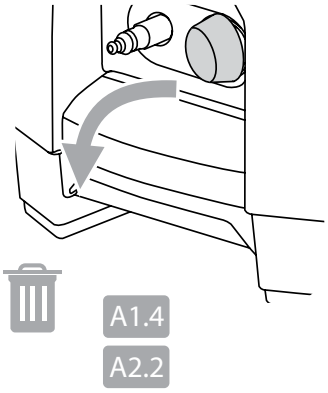
A1.4
A2.2

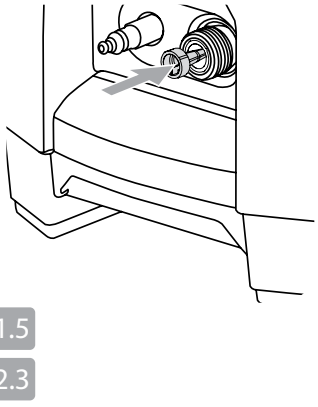
A1.5
A2.3

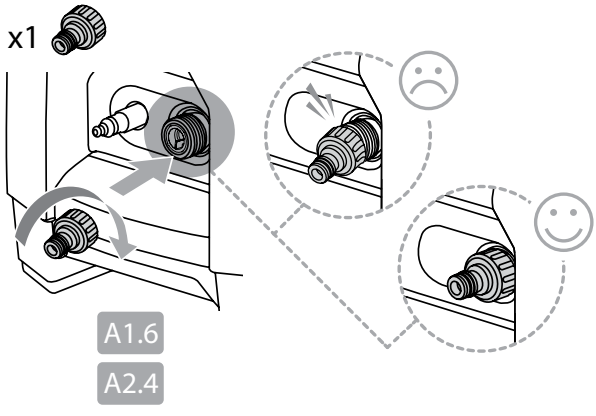
x1
A1.6
A2.4

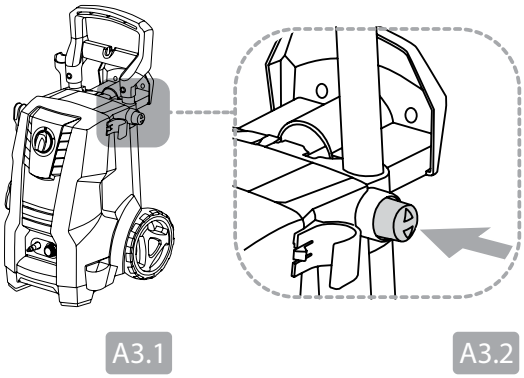
A3.1
A3.2

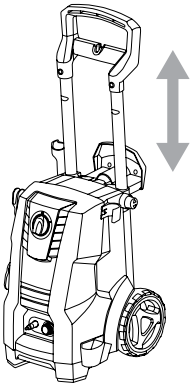

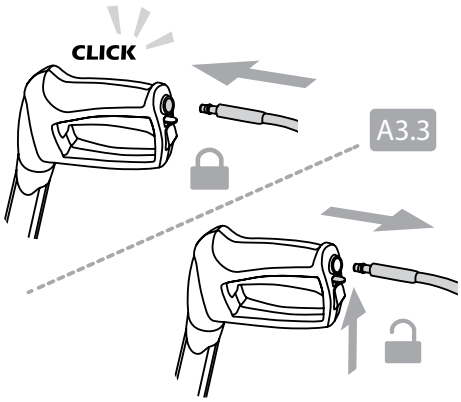
CLICK
A3.3

A

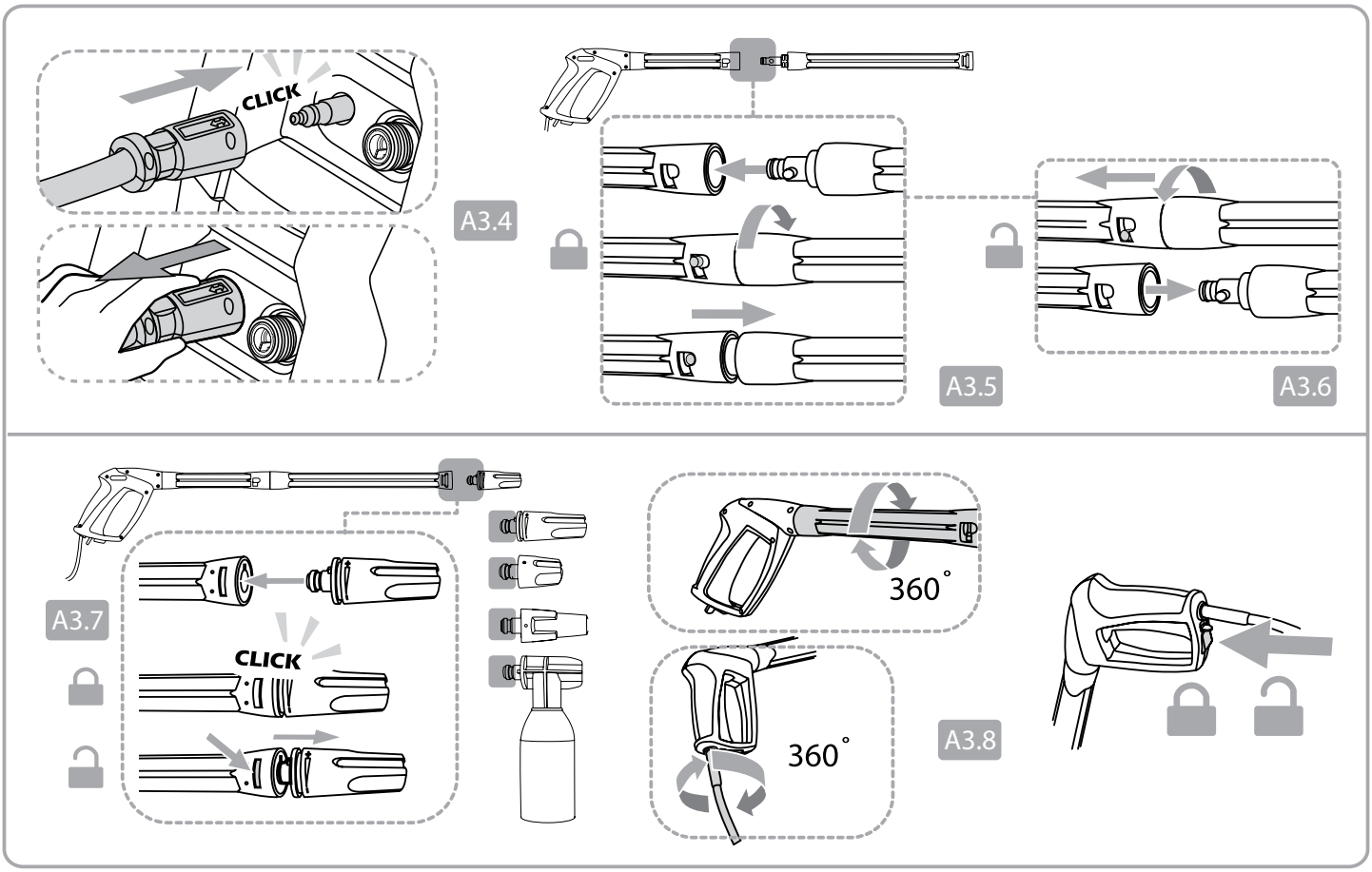
CLICK
A3.4
A3.5
A3.6
A3.7
CLICK
360°
360°
A3.8

B

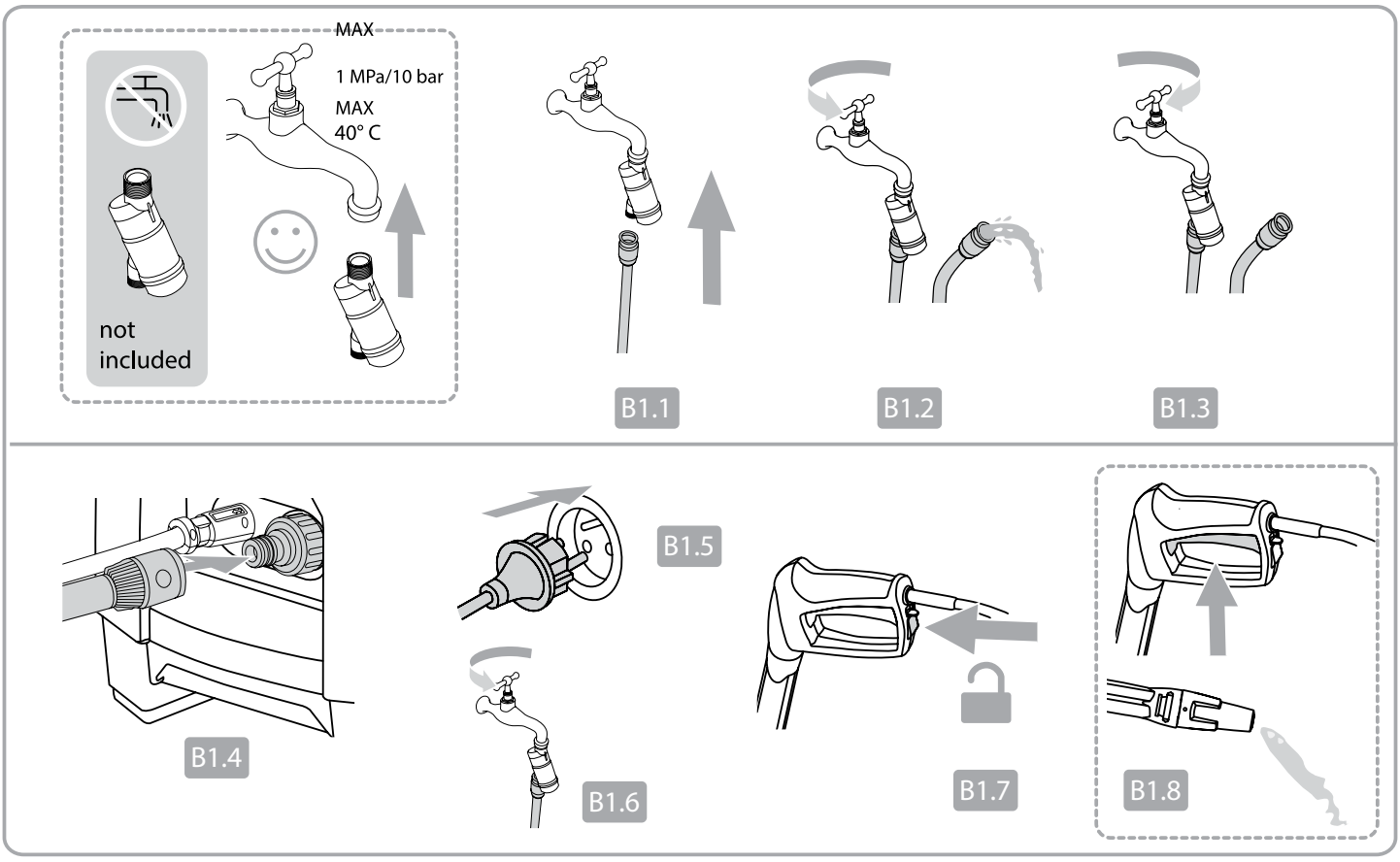
MAX
1 MPa/10 bar
MAX
40° C
not
included
B1.1
B1.2
B1.3
B1.4
B1.5
B1.6
B1.7
B1.8

B

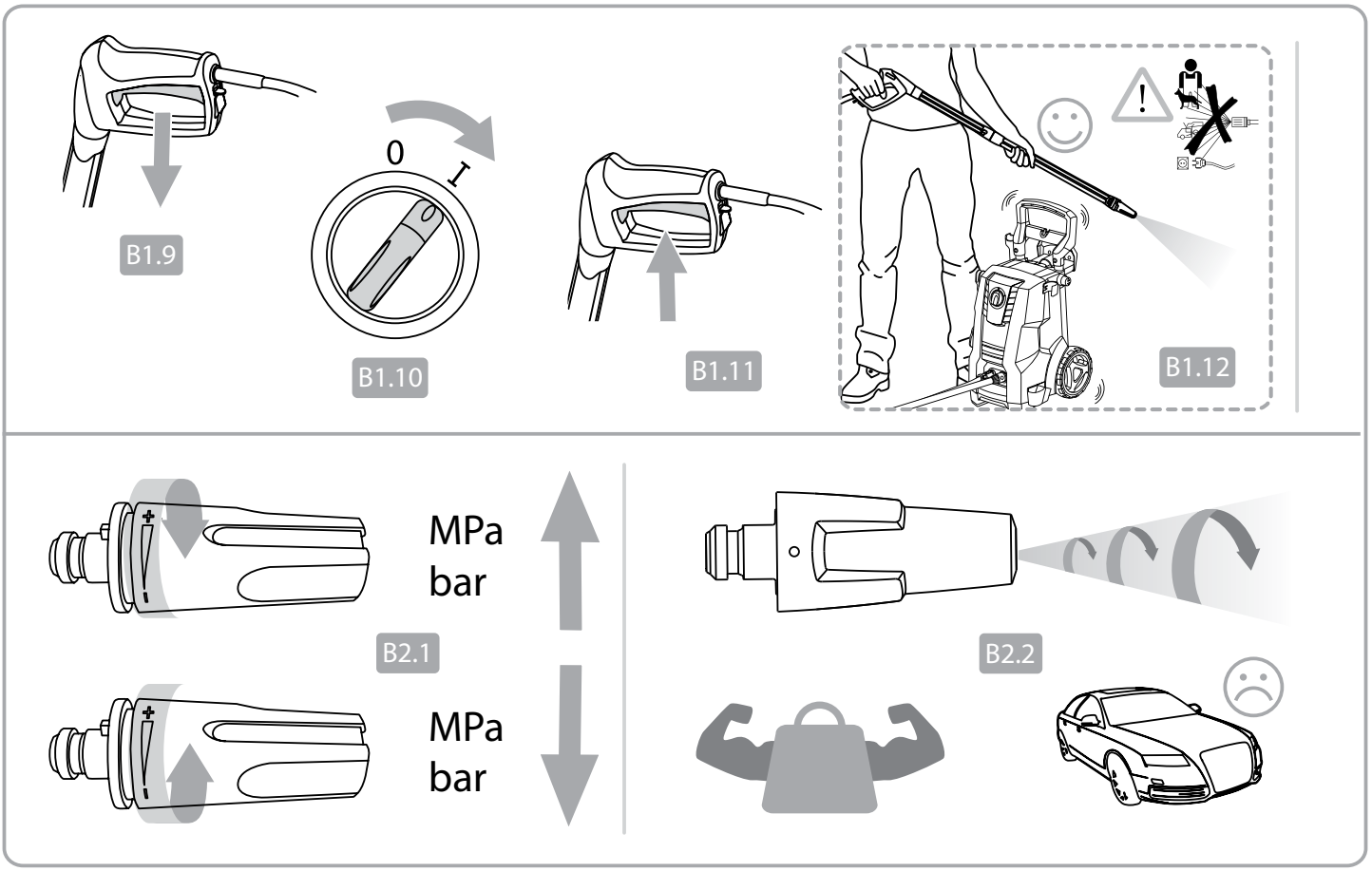
B1.9
0
I
B1.10
B1.11
B1.12
MPa
bar
B2.1
MPa
bar
B2.2

C

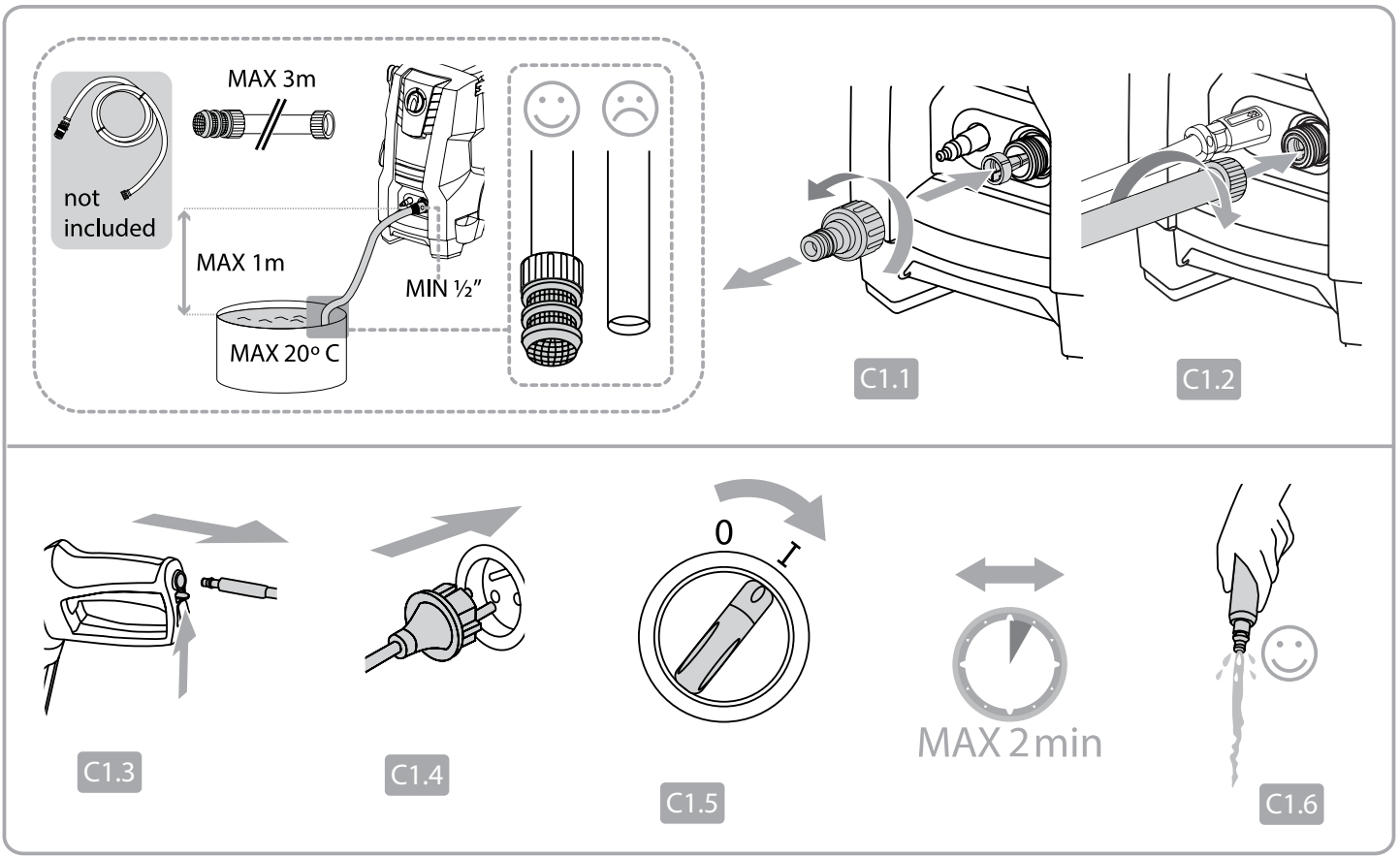
MAX 3m
not
included
MAX 1m
MIN ½"
MAX 20° C
C1.1
C1.2
C1.3
C1.4
0
I
C1.5
MAX 2 min
C1.6

C

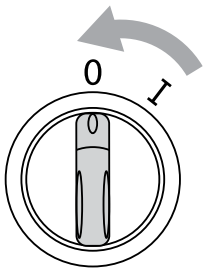

C1.7

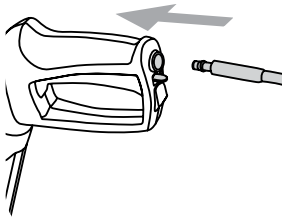

C1.8

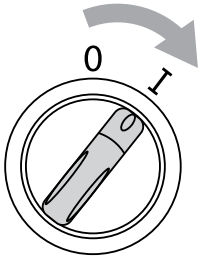

C1.9

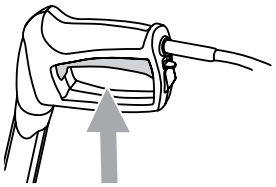

C1.10

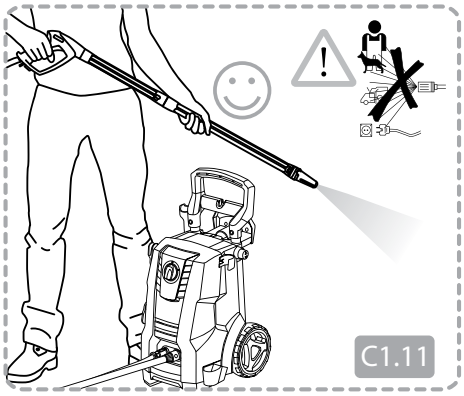

C1.11

D

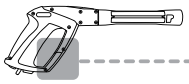

D-PG 140

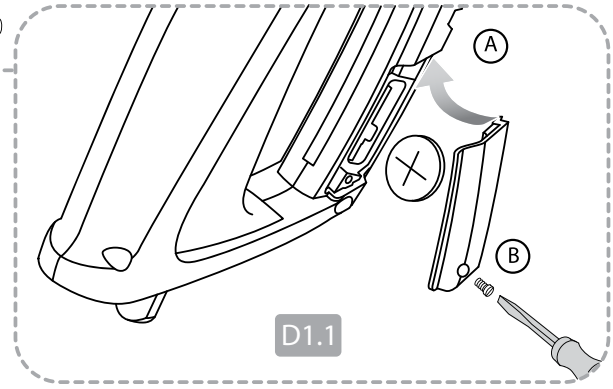

D1.1

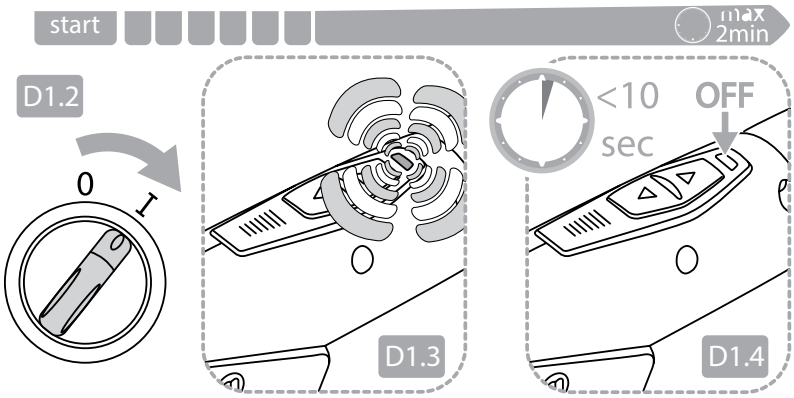

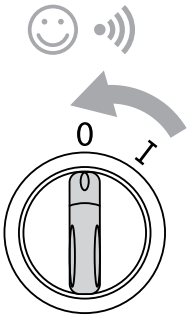

D1.5

D

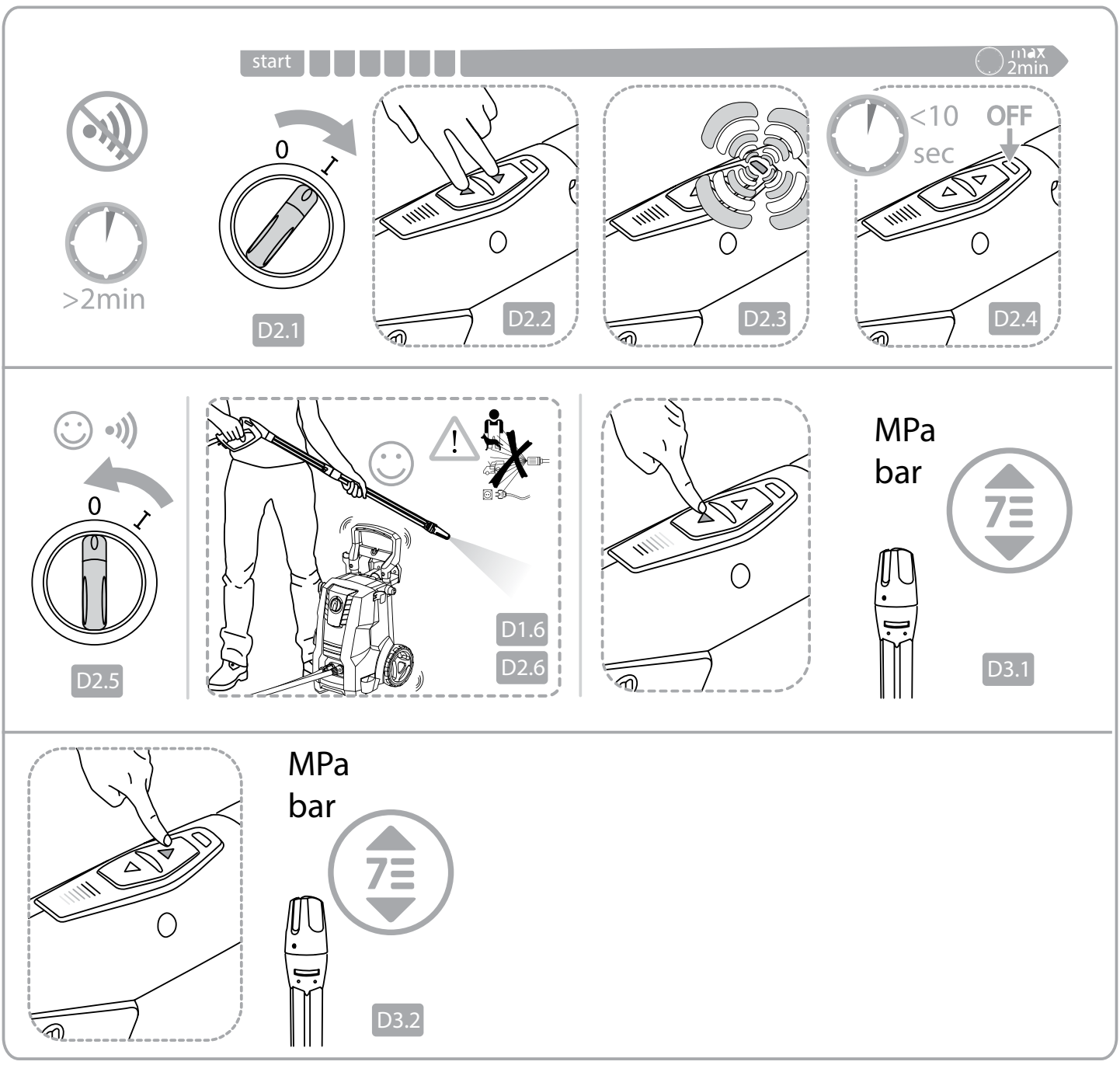
start
max 2min
>2min
0
I
D2.1
D2.2
D2.3
<10 sec
OFF
D2.4
D2.5
D1.6
D2.6
MPa
bar
D3.1
MPa
bar
D3.2

E

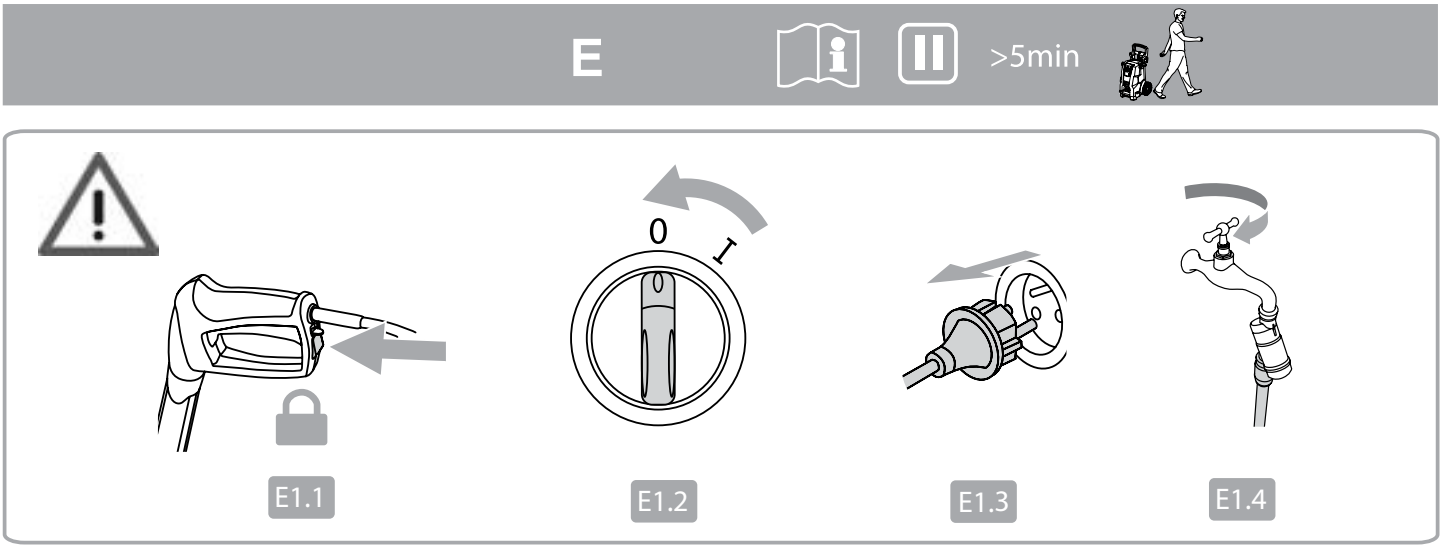
>5min
0
I
E1.1
E1.2
E1.3
E1.4

F

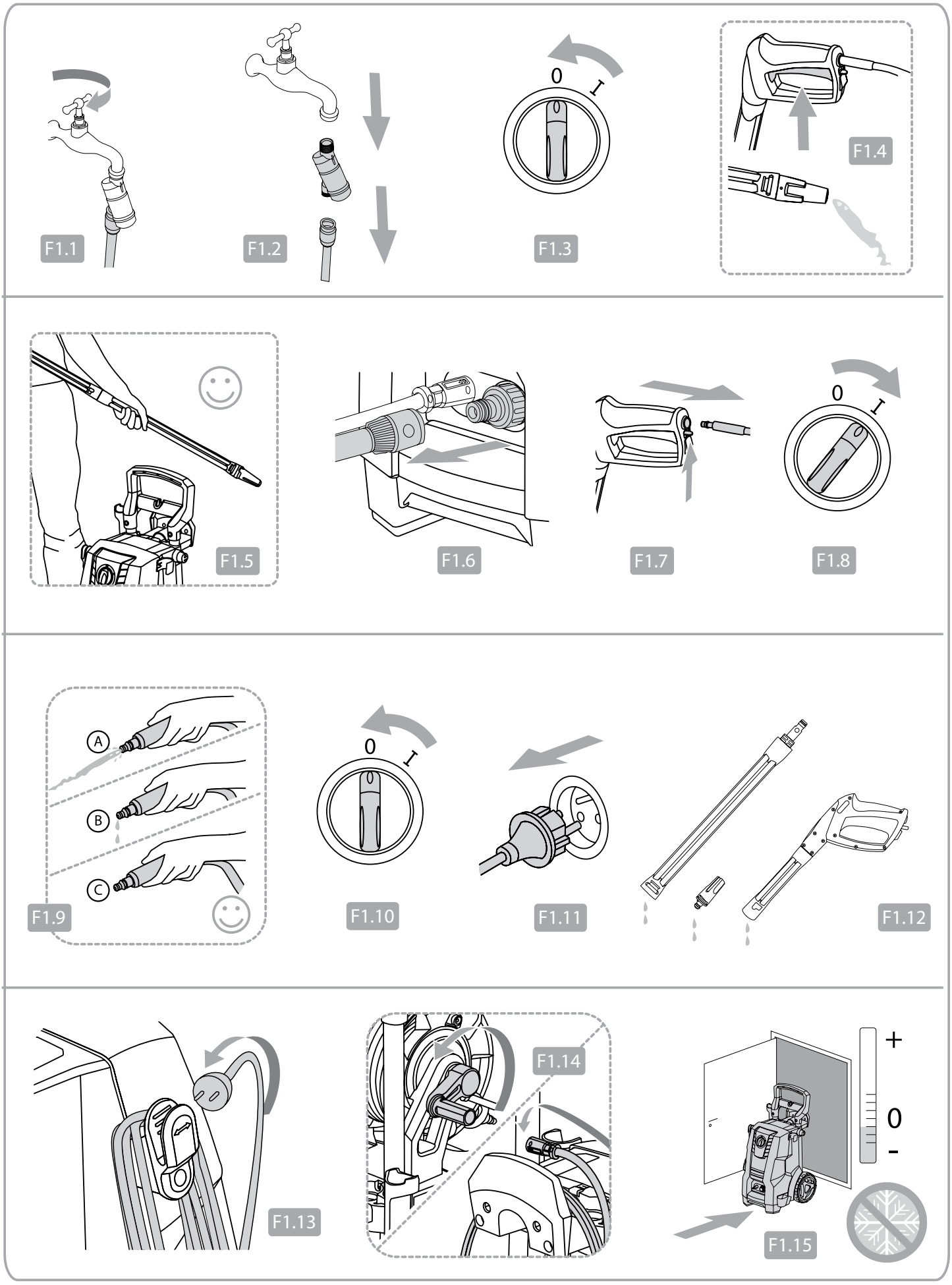
F1.1
F1.2
0
I
F1.3
F1.4
F1.5
F1.6
F1.7
0
I
F1.8
A
B
C
F1.9
0
I
F1.10
F1.11
F1.12
F1.13
F1.14
+
0
-
F1.15

G

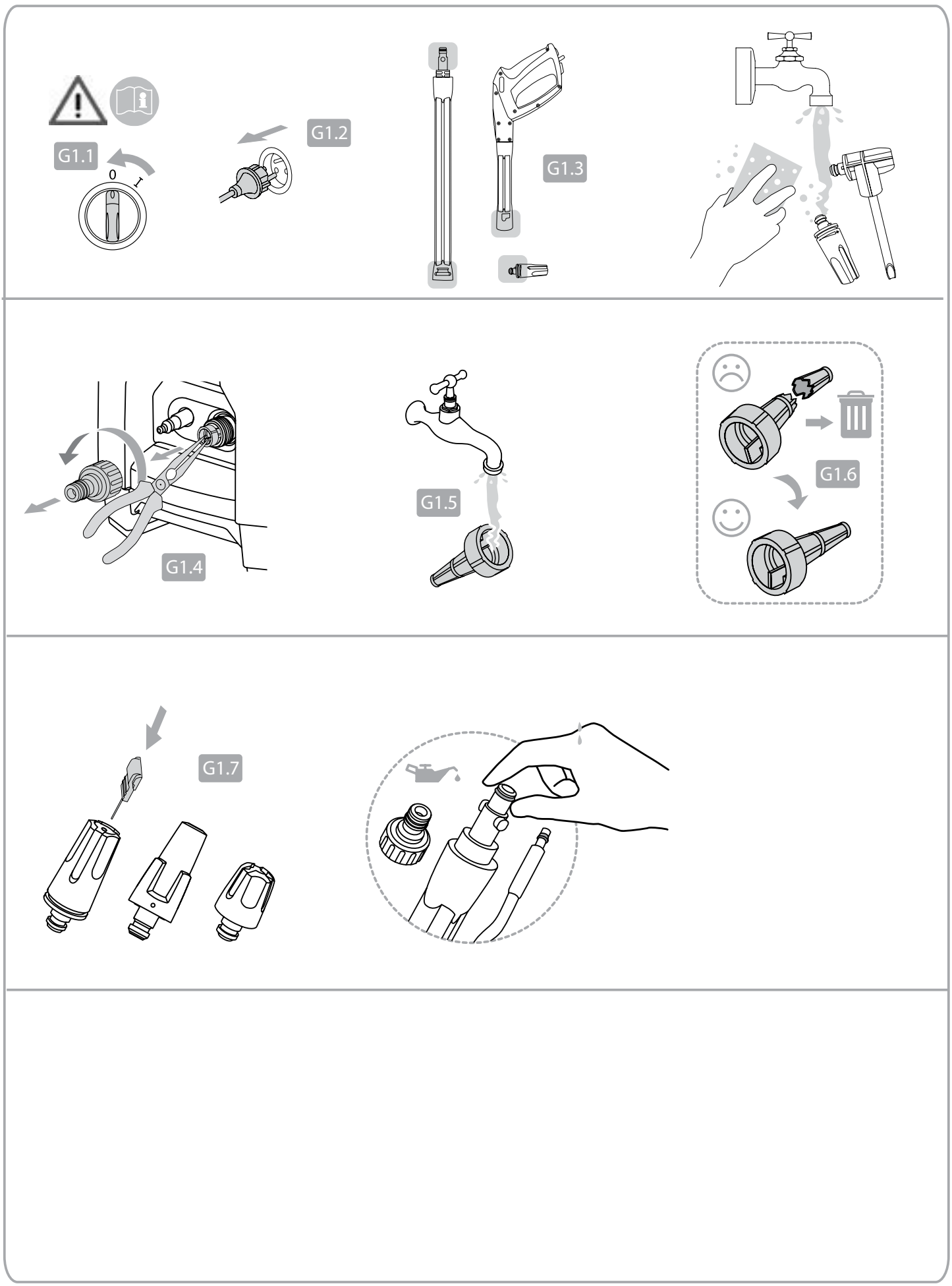

128500938
Super Foam Sprayer

128470456
Multi Brush

106411177
BA-Valve

128470459
Multi Brush
Kit

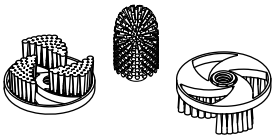

128500673
Inlet Suction Hose

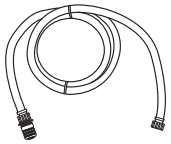

128500955
Power Patio

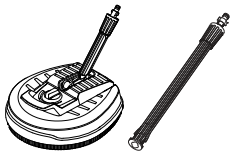

6411131
Click&Clean
Auto Brush

128500702
Patio

6411135
Click&Clean
Underchassis Nozzle

6410766
Drain & Tube
Cleaner - 15 m

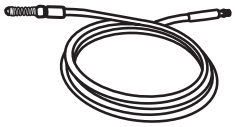

6411136
Click&Clean
Auto Nozzle

128470040
Roof Cleaner

6410762
Rotary Brush

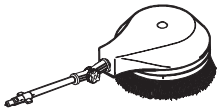

126411387
Wall Bracket

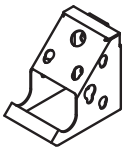

Partie 3:3 - Données techniques et déclaration

Données techniques

		D 140.4 D-PG 140.4	E 145.4	E 150.2	E 160.1
Spécifications électriques	Unom	230-240 V			
	fnom	50 Hz			
	Pnom	2,4 kW	2,1 kW		2,3 kW
	Inom	10 A	9,5 A	10 A	10,5 A
Classe de protection	Class I/Class II	Class I			
Degré de protection	IP XX	IP X5			
Spécifications hydrauliques	p_{nom}	13,5 MPa / 135 bar	13,0 MPa / 130 bar	14,0 MPa / 140 bar	14,5 MPa / 145 bar
	p_{max}	14,0 MPa / 140 bar	14,5 MPa / 145 bar	15,0 MPa / 150 bar	16,0 MPa / 160 bar
	Q	7,0 l/min / 420 l/h	7,0 l/min / 420 l/h	6,7 l/min / 400 l/h	6,8 l/min / 410 l/h
	Q_{max}	8,3 l/min / 500 l/h			
Pression maximale de l'entrée d'eau	$p_{inlet\ max}$	1 Mpa / 10 bar			
Température max. de l'entrée d'eau	$t_{inlet\ max}$	40° C			
Température maximale de l'alimentation en eau en mode aspiration	$t_{inlet\ max}$	20° C			
Forces de recul	$F_{kickback}$	19,2 N	19,2 N	18,4 N	19,3 N
Poids	$M_{machine}$	13,8 kg	18,6 kg	19,8 kg	20,6 kg
Vibration transmise au système main-bras conformément à la norme: Buse standard	a_{ha}	< 2,5 ± 1 m/s²			
Niveau de pression acoustique LpA	$LpA_{standard}$	77,2 ± 2 dB(A)	71,8 ± 2 dB(A)		
Niveau de puissance acoustique LWA	$LwA_{standard}$	92 dB(A)	86 dB(A)		

Sous réserve de modifications

EU / UE / EL / EC / EE / ES / EÚ / AB

Declaration of Conformity
Prohlášení o shodě
Konformitätserklärung
Overensstemmelseserklæring
Declaración de conformidad
Vastavusdeklaratsioon
Déclaration de conformité
Vaatimustenmukaisuusvakuutus
Декларация за съответствие
Δήλωση συμμόρφωσης
Megfelelősségi nyilatkozat
Izjava o sukladnosti
Dichiarazione di conformità
Atitikties deklaracija
Atbilstības deklarācija
Samsvarserklæring
Conformiteitsverklaring
Declaração de conformidade
Deklaracja zgodności
Declaratie de conformitate
Декларация о соответствии
Försäkran om överensstämmelse
Vyhlásenie o zhode
Izjava o skladnosti
Uygunluk beyanı

Manufacturer / Výrobce / Hersteller / Fabrikant / Fabricante / Κατασκευαστής / Gyártó / Proizvođač / Fabbricante / Gamintojas / Ražotājs / Produsent / Fabrikant / Fabricante / Producent / Producător / производитель / Tillverkaren / Výrobca / Proizvajalec/ Üretici firma:

Nilfisk A/S, Kornmarksvej 1
DK-2605 Broendby, DENMARK

Product / Produkt / Producto, Toode, Produit, Tuote/ Продукт / Προϊόν / Termék / Proizvod / Prodotto / Produktas / Produkts / Artikel / Produtos / Produs / Izdelek / Ürün

D 140.4, D-PG 140.4*, E145.4, E150.2, E160.1

Description / Popis / Beschreibung / Beskrivelse / Descripción / Kirjeldus / La description / Kuvaus / Описание / Περιγραφή / Leirás / Opis / Descrizione / Aprašymas / Apraksts / Beschrijving / Descrição / Descriere / Beskrivning / Popis / Açıklama

HPW - Consumer w/ wireless remote*
230-240V 50Hz, IPX5

EN **We, Nilfisk hereby declare under our sole responsibility, that the above mentioned product(s) is/are in conformity with the following directives and standards.**

CS My, Nilfisk prohlašujeme na svou výlučnou odpovědnost, že výše uvedený výrobek je ve shodě s následujícími směrnicemi a normami.

DE Wir, Nilfisk erklären in alleiniger Verantwortung, dass das oben genannte Produkt den folgenden Richtlinien und Normen entspricht.

DA Vi, Nilfisk erklærer hermed under eget ansvar at ovennævnte produkt(er) er i overensstemmelse med følgende direktiver og standarder.

ES Nosotros, Nilfisk declaramos bajo nuestra única responsabilidad que el producto antes mencionado está en conformidad con las siguientes directivas y normas

ET Meie, Nilfisk Käesolevaga kinnitame ja kanname ainuisikulist vastutust, et eespool nimetatud toode on kooskõlas järgmiste direktiivide ja

FR Nilfisk déclare sous notre seule responsabilité que le produit mentionné ci-dessus est conforme aux directives et normes suivantes.

FI Me, Nilfisk täten vakuutamme omalla vastuulla, että edellä mainittu tuote on yhdenmukainen seuraavien direktiivien ja standardien mukaisesti

BG Ние, Nilfisk С настоящото декларираме на своя лична отговорност, че посочените по-горе продуктът е в съответствие със следните директиви и стандарти.

EL Εμείς, Nilfisk δηλώνουμε με αποκλειστική μας ευθύνη, ότι το προαναφερόμενο προϊόν συμμορφώνεται με τις ακόλουθες οδηγίες και πρότυπα.

HU Mi, Nilfisk Kijelentjük, egyedüli felelősséggel, hogy a fent említett termék megfelel az alábbi irányelveknek és szabványoknak

HR Mi, Nilfisk Izjavljujemo pod punom odgovornošću, da gore navedeni proizvod u skladu sa sljedećim direktivama i standardima.

IT Noi, Nilfisk dichiara sotto la propria responsabilità, che il prodotto di cui sopra è conforme alle seguenti direttive e norme.

LT Mes, "Nilfisk pareiškiu vienašališkos atsakomybės, kad pirmiau minėtas produktas atitinka šias direktyvas ir standartus

LV Mēs, Nilfisk šo apliecinu ar pilnu atbildību, ka iepriekš minētais produkts atbilst šādām direktīvām un standartiem

NO Vi, Nilfisk erklærer herved under eget ansvar, at det ovennevnte produktet er i samsvar med følgende direktiver og standarder

NL We verklaren Nilfisk hierbij op eigen verantwoordelijkheid, dat het bovengenoemde product voldoet aan de volgende richtlijnen en normen

PT Nós, a Nilfisk declaramos, sob nossa exclusiva responsabilidade, que o produto acima mencionado está em conformidade com as diretrizes e normas a seguir.

PL My, Nilfisk Niniejszym oświadczamy z pełną odpowiedzialnością, że wyżej wymieniony produkt jest zgodny z następującymi dyrektywami i normami..

RO Noi, Nilfisk Prin prezenta declarăm pe propria răspundere, că produsul mai sus menționat este în conformitate cu următoarele standarde și directive.

RU Ми, Нилфиск овим изјављујем под пуном одговорношћу, да наведеног производ је у складу са следећим директивама и стандардима.

SV Vi Nilfisk förklarar härmed under eget ansvar att ovan nämnda produkt överensstämmer med följande direktiv och normer.

SK My, Nilfisk prehlasujeme na svoju výlučnú zodpovednosť, že vyššie uvedený výrobok je v zhode s nasledujúcimi smernicami a normami.

SL Mi, Nilfisk izjavljamo s polno odgovornostjo, da je zgoraj omenjeni izdelek v skladu z naslednjimi smernicami in standardi.

TR Nilfisk, burada yer alan tüm sorumluluklarımıza göre, yukarıda belirtilen ürünün aşağıdaki direktifler ve standartlara uygun olduğunu beyan ederiz.

2006/42/EC	**EN 60335-1:2012+A11:2014** **EN 60335-2-79:2012**
2014/30/EU (non*)	**EN 55014-1:2006+A1:2009+A2:2011** **EN 55014-2:2015** **Compliance to harmonic current emissions are documented in TCF_42331_01** **EN 61000-3-11:2000** ***EN 301 489-1 V2.1.1** ***EN 301 489-3 V2.1.1**
2011/65/EU	**EN 50581:2012**
2000/14/EC – Conformity assessment procedure according to Annex V.	**- Measured sound power level: 83-89 dB(A); Guaranteed sound power level: 86-92 dB(A)**
2014/53/EU - Freq Band: 2.45 GHz, TX: Max 1dBm	***EN 300 440-2 V2.1.1 Receiver Category 1**

Authorized signatory: Esben Graff, Vice President Portfolio Management, Consumer

March 13, 2018

HEAD QUARTER

DENMARK
Nilfisk A/S
Kornmarksvej 1
DK-2605 Broendby
Tel.: (+45) 4323 8100
Website: www.nilfisk.com

SALES COMPANIES

ARGENTINA
Nilfisk srl.
Edificio Central Park
Herrera 1855, 6th floor/604
Ciudad de Buenos Aires
Tel.: (+54) 11 6091 1571
Website: www.consumer.nilfisk.com.ar

AUSTRALIA
Nilfisk Pty Ltd
Unit 1/13 Bessemer Street
Blacktown NSW 2148
Tel.: (+61) 2 98348100
Website: www.consumer.nilfisk.com.au

AUSTRIA
Nilfisk GmbH
Metzgerstrasse 68
5101 Bergheim bei Salzburg
Tel.: (+43) 662 456 400 90
Website: www.nilfisk.at

BELGIUM
Nilfisk n.v-s.a.
Riverside Business Park
Boulevard Internationalelaan 55
Bâtiment C3/C4 Gebouw
Bruxelles 1070
Tel.: (+32) 24 67 60 50
Website: www.consumer.nilfisk.be

BRAZIL
Nilfisk do Brasil
Av. Eng. Luis Carlos Berrini, 550
40 Andar, Sala 03
SP - 04571-000 Sao Paulo
Tel.: (+11) 3959-0300 / 3945-4744
Website: www.nilfisk.com.br

CANADA
Nilfisk Canada Company
240 Superior Boulevard
Mississauga, Ontario L5T 2L2
Tel.: (+1) 800-668-8400
Website: www.nilfisk.ca

CHILE
Nilfisk S.A. (Comercial KCS Ltda)
Salar de Llamara 822
8320000 Santiago
Tel.: (+56) 2684 5000
Website: www.nilfisk.cl

CHINA
Nilfisk
4189 Yindu Road
Xinzhuang Industrial Park
201108 Shanghai
Tel.: (+86) 21 3323 2000
Website: www.nilfisk.cn

CZECH REPUBLIC
Nilfisk s.r.o.
VGP Park Horní Počernice
Do Čertous 1/2658
193 00 Praha 9
Tel.: (+420) 244 090 912
Website: www.consumer.nilfisk.cz

DENMARK
Nilfisk Danmark A/S
Industrivej 1
Hadsund, DK-9560
Tel.: 72 18 21 20
Website: www.consumer.nilfisk.dk

FINLAND
Nilfisk Oy Ab
Koskelontie 23 E
02920 Espoo
Tel.: (+358) 207 890 600
Website: www.consumer.nilfisk.fi

FRANCE
Nilfisk SAS
26 Avenue de la Baltique
Villebon sur Yvette
91978 Courtaboeuf Cedex
Tel.: (+33) 169 59 87 24
Website: www.consumer.nilfisk.fr

GERMANY
Nilfisk GmbH
Guido-Oberdorfer-Straße 2-10
89287 Bellenberg
Tel.: (+49) (0)7306/72-444
Website: www.consumer.nilfisk.de

GREECE
Nilfisk A.E.
Αναπαύσεως 29
Κορωπί Τ.Κ. 194 00
Tel.: (30) 210 9119 600
Website: www.consumer.nilfisk.gr

HOLLAND
Nilfisk B.V.
Versterkerstraat 5
1322 AN Almere
Tel.: (+31) 036 5460760
Website: www.consumer.nilfisk.nl

HONG KONG
Nilfisk Ltd.
2001 HK Worsted Mills
Industrial Building
31-39, Wo Tong Tsui St.
Kwai Chung, N.T.
Tel.: (+852) 2427 5951
Website: www.nilfisk.com

HUNGARY
Nilfisk Kft.
II. Rákóczi Ferenc út 10
2310 Szigetszentmiklós-Lakihegy
Tel.: (+36) 24 475 550
Website: www.nilfisk.hu

INDIA
Nilfisk India Limited
Pramukh Plaza, 'B' Wing, 4th floor, Unit No. 403
Cardinal Gracious Road, Chakala
Andheri (East) Mumbai 400 099
Tel.: (+91) 22 6118 8188
Website: www.nilfisk.in

IRELAND
Nilfisk
1 Stokes Place
St. Stephen's Green
Dublin 2
Tel.: (+35) 3 12 94 38 38
Website: www.nilfisk.ie

ITALY
Nilfisk SpA
Strada Comunale della Braglia, 18
26862 Guardamiglio (LO)
Tel.: (+39) (0) 377 414021
Website: www.nilfisk.it

JAPAN
Nilfisk Inc.
1-6-6 Kita-shinyokohama, Kouhoku-ku
Yokohama, 223-0059
Tel.: (+81) 45548 2571
Website: www.nilfisk.com

MALAYSIA
Nilfisk Sdn Bhd
Sd 33, Jalan KIP 10
Taman Perindustrian KIP
Sri Damansara
52200 Kuala Lumpur
Tel.: +603 6275 3120
Website: www.nilfisk.com

MÉXICO
Nilfisk de México S. de R.L. de C.V.
Pirineos 515, Int. 60-70
Zona Industrial Benito Juárez
Queretaro, QRO, CP 76120
Tel.: (+52) (442) 427 77 91
Website: www.nilfisk.com

NEW ZEALAND
Nilfisk Limited
Suite F, Building E
42 Tawa Drive
0632 Albany Auckland
Tel.: (+64) 9 414 1996
Website: www.nilfisk.com

NORWAY
Nilfisk AS
Bjørnerudveien 24
1266 Oslo
Tel.: (+47) 22 75 17 80
Website: www.consumer.nilfisk.no

PERU
Nilfisk S.A.C.
Calle Boulevard 162, Of. 703, Lima 33- Perú
Lima
Tel.: (511) 435-6840
Website: www.nilfisk.com

POLAND
Nilfisk Sp. Z.O.O.
Millenium Logistic Park
ul. 3 Maja 8, Bud. B4
05-800 Pruszków
Tel.: (+48) 22 738 3750
Website: www.consumer.nilfisk.pl

PORTUGAL
Nilfisk Lda.
Sintra Business Park
Zona Industrial Da Abrunheira
Edificio 1, 1° A
P2710-089 Sintra
Tel.: (+351) 21 911 2670
Website: www.nilfisk.pt

RUSSIA
Nilfisk LLC
Vyatskaya str. 27, bld. 7/1st
127015 Moscow
Tel.: (+7) 495 783 9602
Website: www.consumer.nilfisk.ru

SINGAPORE
Den-Sin
22 Tuas Avenue 2
639453 Singapore
Tel.: (+65) 6268 1006
Website: www.densin.com

SLOVAKIA
Nilfisk s.r.o.
Bancíkovej 1/A
SK-821 03 Bratislava
Tel.: (+421) 910 222 928
Website: www.consumer.nilfisk.sk

SOUTH AFRICA
Nilfisk (Pty) Ltd
Kimbult Office Park, 9 Zeiss Road
Laser Park, Honeydew
Johannesburg
Tel.: (+27) 118014600
Website: www.nilfisk.co.za

SOUTH KOREA
Nilfisk Korea
3F Duksoo B/D, 317-15
Sungsoo-Dong 2Ga
Sungdong-Gu, Seoul
Tel.: (+82) 2497 8636
Website: www.nilfisk.co.kr

SPAIN
Nilfisk S.A.U
Paseu del Rengle, 5 Planta. 9-10
08302 Mataró
Tel.: (34) 93 741 2400
Website: www.consumer.nilfisk.es

SWEDEN
Nilfisk AB
Taljegårdsgatan 4
431 53 Mölndal
Tel.: (+46) 31 706 73 00
Website: www.consumer.nilfisk.se

SWITZERLAND
Nilfisk AG
Ringstrasse 19
Kircheberg/Industri Stelz
9500 Wil
Tel.: (+41) 71 92 38 444
Website: www.consumer.nilfisk.ch

TAIWAN
Nilfisk Ltd
Taiwan Branch (H.K)
No. 5, Wan Fang Road
Taipei
Tel.: (+88) 6227 00 22 68
Website: www.nilfisk.tw

THAILAND
Nilfisk Co. Ltd.
89 Soi Chokechai-Ruammitr
Viphavadee-Rangsit Road
Ladyao, Jatuchak, Bangkok 10900
Tel.: (+66) 2275 5630
Website: www.nilfisk.co.th

TURKEY
Nilfisk A.S.
Serifali Mh. Bayraktar Bulv. Sehit Sk. No:7
Ümraniye, 34775 Istanbul
Tel.: +90 216 466 94 94
Website: www.consumer.nilfisk.com.tr

UNITED ARAB EMIRATES
Nilfisk Middle East Branch
SAIF-Zone
P.O. Box 122298
Sharjah
Tel.: (+971) (0) 655-78813
Website: www.nilfisk.com

UNITED KINGDOM
Nilfisk Ltd.
Nilfisk House, Bowerbank Way
Gilwilly Industrial Estate, Penrith
Cumbria CA11 9BQ
Tel: (+44) (0) 1768 868995
Website: www.consumer.nilfisk.co.uk

UNITED STATES
Nilfisk Inc.
14600 21st Avenue North
Plymouth, MN-55447
Tel.: (+1) 800-989-2235
Website: www.nilfisk.com

VIETNAM
Nilfisk Vietnam
No. 51 Doc Ngu Str.
P. Vinh Phúc, Q.Ba Dinh
Hanoi
Tel.: (+84) 761 5642
Website: www.nilfisk.com

Nilfisk®